MSG-MQ 0.6
M8 / M10

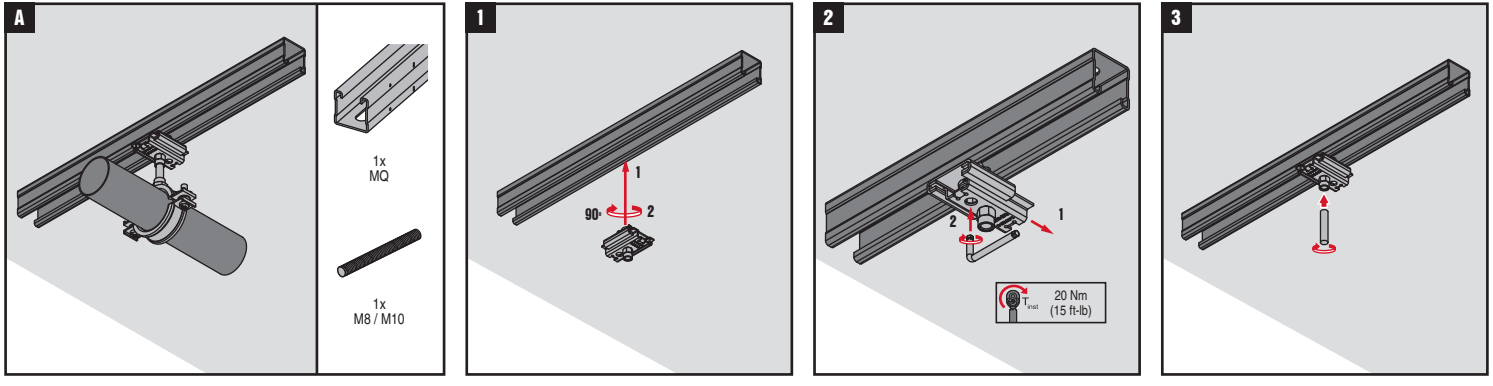
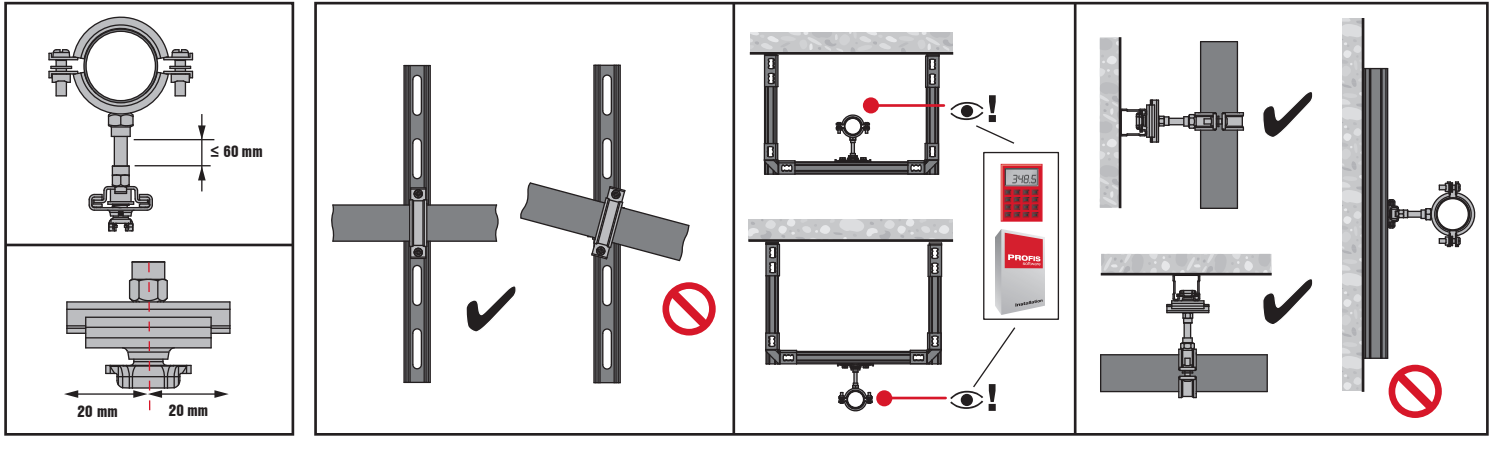
2178805 A1-03.2017